HKM 680

ATIKA®

D **Montage- und Bedienungsblatt**
Beachten Sie bitte den Text in der Originalbetriebsanleitung!

GB **Assembly and operating instruction sheet**
Please follow the text in the original instructions!

F Fiche de montage et d'utilisation
Veuillez tenir compte du texte de la notice originale!

CZ **Návod k montáži a k použití stroje**
Dbejte všech pokynů v návodu!

FIN **Asennus- ja käyttöohje**
Huomioi käyttöohjeessä oleva teksti!

HR **Upute za montažu i uporabu**
Molimo Vas da obratite pozornost na tekst u uputama za rukovanje!

I **Istruzioni per l'uso e per il montaggio**
Prestare attenzione a quanto riportato nelle istruzioni per l'uso!

N **Montering og betjeningsark**
Ta hensyn til teksten i bruksanvisningen!

NL **Montage- en bedieningsblad**
Houdt u alstublieft rekening met de tekst in de gebruiksaanwijzing!

PL **Instrukcja montażu i obsługi**
Zwracać uwagę na tekst instrukcji obsługi!

RO **Foaie cu instrucțiuni de montare şi utilizare**
Vă rugăm să respectați textul din instrucțiunile de utilizare!

SK **Návod na montáž a na použitie stroja**
Dodržiavajte všetku pokyny v návode!

SLO **Navodila za montažo in upravljanje**
Upoštevajte besedilo v navodilih za uporabo!

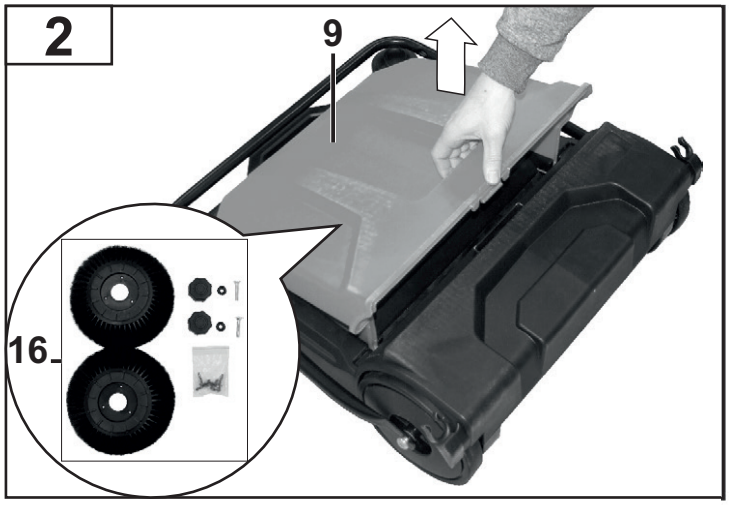

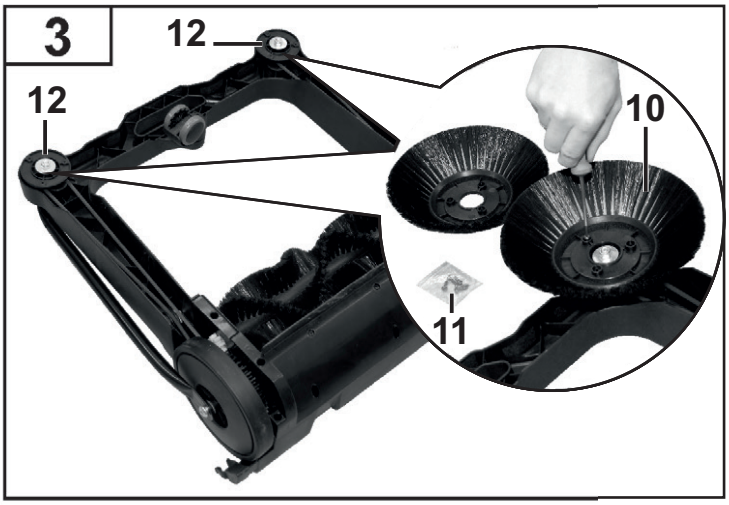

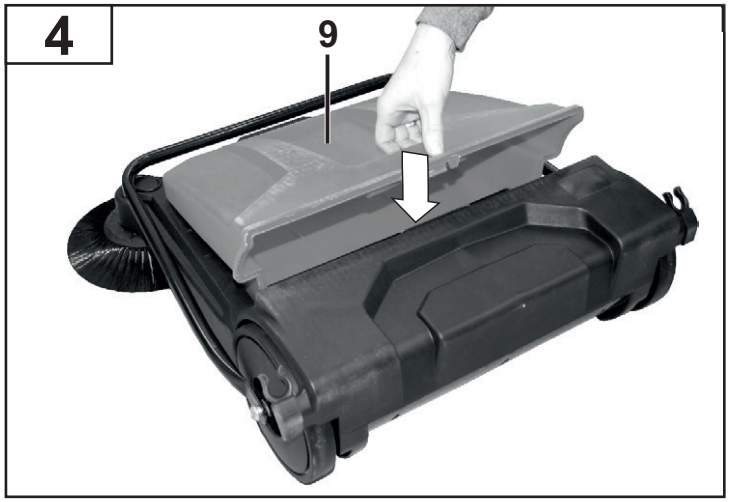

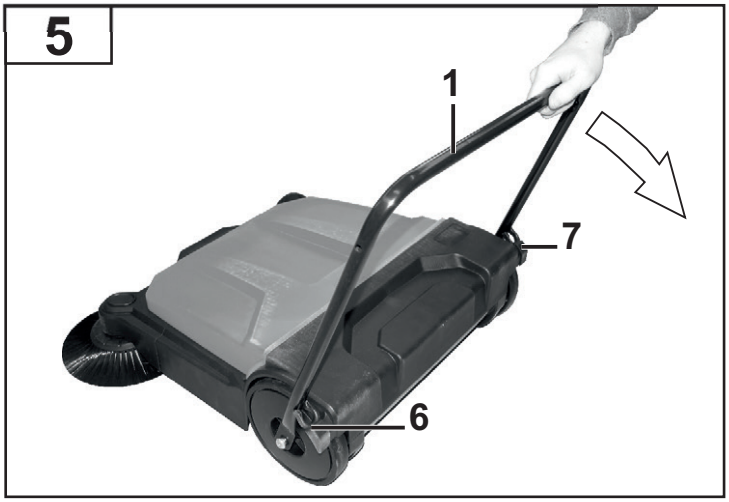

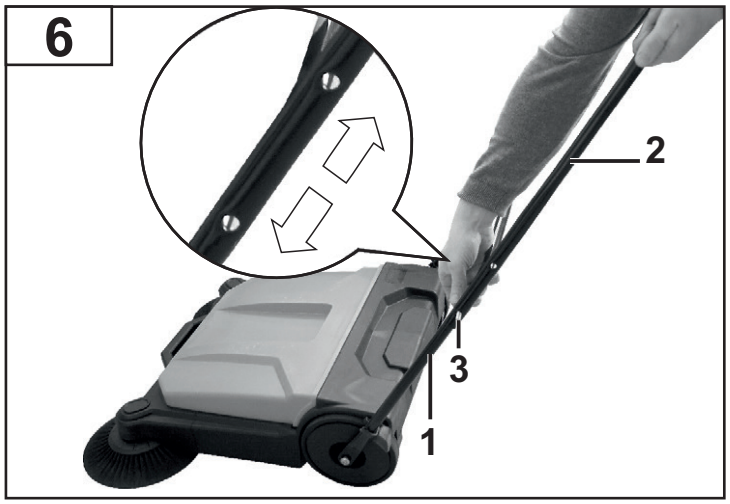

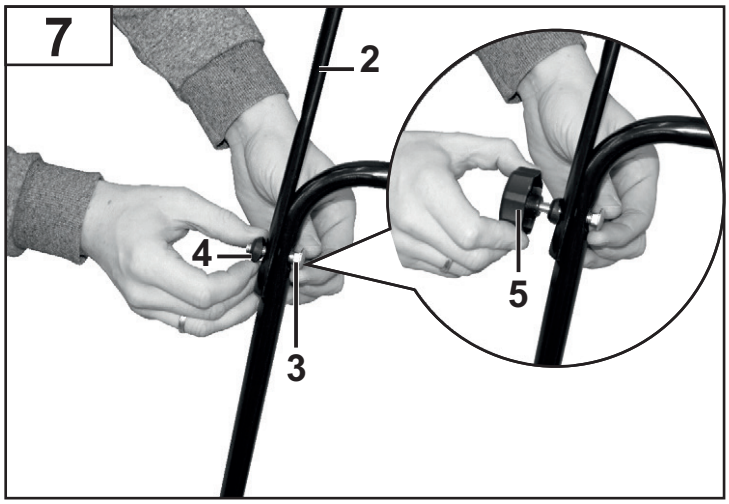

ATIKA GmbH
Josef-Drexler-Str. 8,
89331 Burgau • Germany

Tel.: +49 (0) 82 22 / 414 708 - 0
Fax: +49 (0) 82 22 / 414 708 - 10
E-mail: info@atika.de • Internet: www.atika.de