Serie **BMD**

Lescha

Minidumper
BMD 300

BELLE LIGHT CONSTRUCTION EQUIPMENT

- robuster, handgeführter 4x4 Minidumper mit Kippmechanismus für Nutzlasten bis 300 kg
- mit leistungsstarkem HONDA 4-Takt Benzinmotor
- hohe Steigfähigkeit sowie Zweirad- oder Allradbetrieb möglich
- ausgestattet mit vier Vorwärts- und einem Rückwärtsgang sowie Scheibenbremsen
- mit Rasen- oder Mehrzweckreifen erhältlich

POWERED by HONDA

CE

ALTRAD

BMD 300

Ausstattung:

- robuster, handgeführter 4x4 Minidumper mit leistungsstarkem HONDA 4-Takt Benzinmotor sowie manuellem Kippmechanismus für Nutzlasten bis 300 kg
- vier Vorwärts- und einen Rückwärtsgang sowie Zweirad- oder Allradantrieb möglich
- zusätzliche Lager zur Unterstützung der Achse sowie der Verstärkungsplatte
- stabile Bodenschutzplatte zur Vermeidung von Schäden durch Steine
- mit schmalen Mehrzweck- oder breiten Rasenreifen erhältlich
- eine Vielzahl an Zubehör erhältlich u.a.:
  - Flachbett BEOPD/01/DIO
  - Schneeschild BE11873-0001
  - faltbare Laderampe BEOPD/02/DIO
  - Anhängerkupplung BEOPD/06/DIO

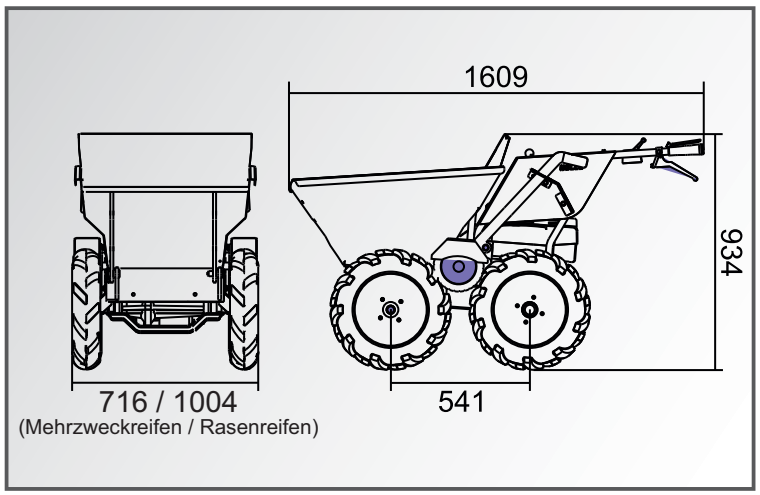

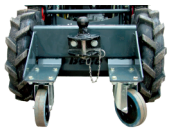

Die untere Stellung der Kippmulde erlaubt ein müheloses und schnelles Abkippen, auch bei voller Ladung - perfekt austariert.

Mit Mehrzweckreifen erlauben die Abmessungen das Durchfahren schmaler Eingänge und den Einsatz bei beengten Platzverhältnissen.

Die breiten Rasenreifen sind ideal für weiche Untergründe wie z.B. große Gärten, Golfplätze, Fußballplätze, etc. Auch als Zubehör erhältlich.

Minidumper	BMD 300	
Benzinmotor	HONDA GXV160	
Leistung	5,5 HP / 4,0 kW	
Bereifung	Mehrzweckreifen	Rasenreifen
Fassungsvermögen (gehäuft)	134 Liter	
Ladekapazität	300 kg	
Fahrgeschwindigkeit max. (Vorwärts / Rückwärts)	6,0 km/h / 2,6 km/h	
Steigung max.	20°	
Gefälle max.	20°	
Abmessungen (L x B x H)	1609 x 716 x 934 mm	1609 x 1004 x 934 mm
Schallleistungspegel L_{WA}	101 dB(A)	
Vibrationspegel	6,37 m/sek²	
zuschaltbarer Allradbetrieb	✔	
Gewicht ca. (N.W.)	155 kg	195 kg
Artikel-Nr.	BEBMD01	BEBMD01T

Logistische Daten

REF BEBMD01
1609 x 716 x 934 mm + EP
[VE 1] 155 kg + EP
5 031403 700018

REF BEBMD01T
1609 x 1004 x 934 mm + EP
[VE 1] 195 kg + EP
5 031403 700087

Technische Änderungen vorbehalten.

ALTRAD
ALTRAD LESCHA ATIKA GMBH
Josef-Drexler-Str. 8 - 89331 Burgau - Germany
Tel.: +49 (0) 82 22 / 4130-0 - Fax: +49 (0) 82 22 / 4130-24 - E-mail: info@lescha-atika.de
www.lescha-atika.de