Serie **BMD**

Lescha

Minidumper
BMD 300

BELLE LIGHT CONSTRUCTION EQUIPMENT

- robuster, handgeführter 4x4 Minidumper mit Kippmechanismus und extra großer Mulde für Nutzlasten bis 300 kg
- mit leistungsstarkem HONDA 4-Takt Benzinmotor
- hohe Steigfähigkeit sowie Zweirad- oder Allradbetrieb möglich
- ausgestattet mit vier Vorwärts- und einem Rückwärtsgang sowie Scheibenbremsen
- mit Rasen- oder Mehrzweckreifen erhältlich

POWERED by HONDA

ALTRAD

BMD 300

Ausstattung:

- robuster, handgeführter 4x4 Minidumper mit leistungsstarkem HONDA 4-Takt Benzinmotor sowie extra großer Mulde mit manuellem Kippmechanismus für Nutzlasten bis 300 kg
- vier Vorwärts- und einen Rückwärtsgang sowie Zweirad- oder Allradbetrieb möglich
- zusätzliche Lager zur Unterstützung der Achse sowie der Verstärkungsplatte
- stabile Bodenschutzplatte zur Vermeidung von Schäden durch Steine
- mit schmalen Mehrzweck- oder breiten Rasenreifen erhältlich
- eine Vielzahl an Zubehör erhältlich u.a.:
  - Flachbett BEOPD/01/DIO
  - Schneeschild BE11873-0001
  - faltbare Laderampe BEOPD/02/DIO
  - Anhängerkupplung BEOPD/06/DIO

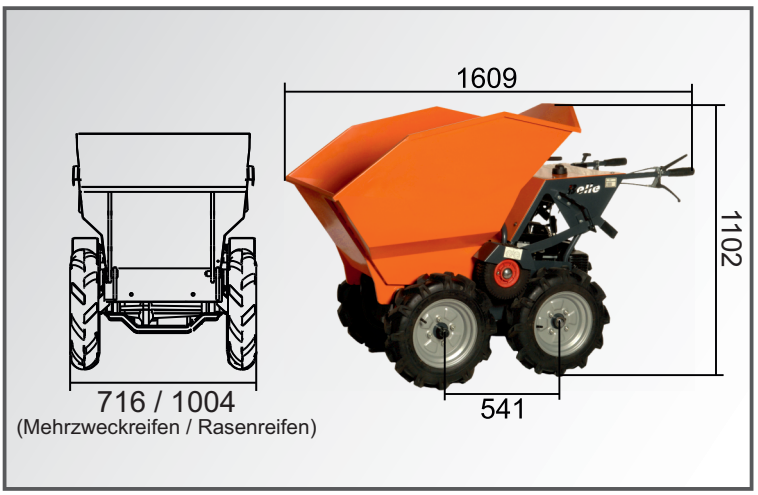

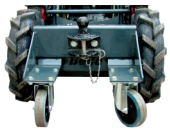

Die untere Stellung der Kippmulde erlaubt ein müheloses und schnelles Abkippen, auch bei voller Ladung - perfekt austariert.

Foto zeigt den Minidumper mit kleiner Mulde

Mit Mehrzweckreifen erlauben die Abmessungen das Durchfahren schmaler Eingänge und den Einsatz bei beengten Platzverhältnissen.

Foto zeigt den Minidumper mit kleiner Mulde

Die breiten Rasenreifen sind ideal für weiche Untergründe wie z.B. große Gärten, Golfplätze, Fußballplätze, etc. Auch als Zubehör erhältlich.

Minidumper	BMD 300	
Benzinmotor	HONDA GXV160	
Leistung	5,5 HP / 4,0 kW	
Bereifung	Mehrzweckreifen	Rasenreifen
Fassungsvermögen (gehäuft)	248 Liter	
Ladekapazität	300 kg	
Fahrgeschwindigkeit max. (Vorwärts / Rückwärts)	6,0 km/h / 2,6 km/h	
Steigung max.	20°	
Gefälle max.	20°	
Abmessungen (L x B x H)	1609 x 716 x 1102 mm	1609 x 1004 x 1102 mm
Schallleistungspegel L_{WA}	101 dB(A)	
Vibrationspegel	6,37 m/sek²	
zuschaltbarer Allradbetrieb	✔	
Gewicht ca. (N.W.)	159 kg	199 kg
Artikel-Nr.	BEBMD80	BEBMD80T

Logistische Daten

REF BEBMD80
1609 x 716 x 1102 mm + EP
[VE 1] 159 kg + EP
4 260182 070499

REF BEBMD80T
1609 x 1004 x 1102 mm + EP
[VE 1] 199 kg + EP
4 260182 070604

Technische Änderungen vorbehalten.

ALTRAD
ALTRAD LESCHA ATIKA GMBH
Josef-Drexler-Str. 8 - 89331 Burgau - Germany
Tel.: +49 (0) 82 22 / 4130-0 - Fax: +49 (0) 82 22 / 4130-24 - E-mail: info@lescha-atika.de
www.lescha-atika.de