Garantiekarte

MLS 145 NG, MLS 165 NG

GARANTIEERKLÄRUNG

Wir erklären:

- Dass das Erzeugnis während der Garantiefrist einwandfrei funktionsfähig sein wird, unter der Bedingung, dass die gegebenen Anleitungen berücksichtigt werden;
- Dass Serviceleistungen und die nötigen Ersatzteile für das Erzeugnis während der Garantiefrist und noch 5 Jahre danach zur Verfügung stehen;
- Dass während der Garantiefrist zu unseren Kosten, was auch die Transportkosten für das beanstandete Erzeugnis einbezieht, die Behebung des Schadens in einem Zeitraum, nicht länger als 45 Tage, durchgeführt wird.

Der Mischer, der in dieser Zeit nicht repariert sein wird, wird auf Ihre Anforderung durch einen neuen ersetzt. Die Transportkosten werden gemäß dem gültigen Eisenbahn- oder Posttarif verrechnet. Die Garantie gilt vom Tag des Erwerbes, was mit einem bescheinigten Garantieschein und der Rechnung nachgewiesen wird. Im Fall einer Reparatur verlängert sich die Garantiefrist für die Zeitdauer der Reparatur.

Wir bitten Sie, bei einer Schadensmeldung dringend anzuführen: Titel und Typ vom Erzeugnis, Erwerbsdatum, Schadensbeschreibung und genaue Anschrift.

DIE GARANTIEFRIST BETRÄGT 12 MONATE.

Die Garantie wird nicht anerkannt:

- Bei unsachgemäßer und unerlaubter Anwendung oder Überlastung des Mischers;
- Bei Nichtberücksichtigung der schriftlichen Anleitungen, die seitens des Herstellers übermittelt worden sind;
- Bei Reparaturen, die durch eine nicht bevollmächtigte Person ohne Einwilligung des Herstellers durchgeführt worden sind.

Die Garantie gilt für Produkte im Hoheitsgebiet des Landes, in dem das Produkt verkauft wird.

GARANTIE

ALTRAD - LIV d.o.o.
Sveti Jurij 18a
9262 Rogašovci
Slovenija

VERKÄUFER

_____
_____
_____
_____

VERKAUFSDATUM

_____

IDENTIFIZIERUNG

_____

D

MLS 145 NG

MLS 165 NG

ALTRAD-LIV Proizvodnja in prodaja mešalnikov d.o.o.
Sveti Jurij 18a, 9262 Rogašovci, Slovenija
tel.: ++386 2 55 88 430 fax: ++386 2 55 71 075
www.altrad-liv.si

EG- Konformitätserklärung
entsprechend der Richtlinie: **2006/42/EG**

Hiermit erklären wir
ALTRAD LIV d.o.o.
Sveti Jurij 18a
9262 Rogašovci, Slovenija

in alleinigen Verantwortung, dass das Produkt
MLS 145, MLS 165
konform ist mit den Bestimmungen der
o. a. EG - Richtlinien, sowie mit den
Bestimmungen folgender weiterer Richtlinien

2014/30/EU - 2000/14/EG - 2011/65/EU

Folgende harmonisierte Normen wurden angewandt:

EN 12151:2007, EN 60204-1:2006+A1;
EN 55014-1:2006+A1:2009+A2:2011;
EN 55014-2:1997+A1:2001+A2:2008;
EN 61000-3-2:2014; EN 61000-3-3:2013

Konformitätsbewertungsverfahren:
2000/14/EG-Anhang V. Schalleistungspegel
LWA gemessen/garantiert

86 dB (A)
Bevollmächtigter zur Zusammenstellung
der technischen Unterlagen;

Direktor: Janez GOLEŽ

Verehrter Kunde,

Sie haben einen neuen Betonmischer erworben. Bedingt durch unsere langjährigen Erfahrungen können wir Ihnen versichern, dass Sie die richtige Entscheidung getroffen haben. Der Betonmischer wurde nach strengen europäischen Bestimmungen, die mit Berücksichtigung dieser Anleitungen eine sichere Funktion gewährleisten, hergestellt.

Der Betonmischer ist für die Vorbereitung von Baumischungen konzipiert.

ERKLÄRUNG DER SINNBILDER AUF DEM BETONMISCHER

Vor Verwendung lesen Sie unbedingt die Bedienungsanleitungen für den Betonmischer.

Vor jeder Reparatur des Betonmischers unbedingt den Netzstecker ziehen.

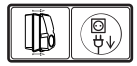
Vor der Motorgehäuseabnahme unbedingt den Netzstecker ziehen

Niemals in laufende Mischtrommel greifen - es ist gefährlich und verboten

Wir empfehlen, daß Sie das verbrauchte Emballage den bevollmächtigen Unternehmen, die die Sekundärrohstoffe sammeln, abgeben.

Berücksichtigung der Betriebsanleitungen, Arbeit und Wartungsbestimmungen gewährleistet sichere Arbeit und eine lange Lebensdauer des Betonmischers.

Elektrische Sicherheit

Der Betonmischer MLS 145/165 NG wurde nach gültigen Bestimmungen hergestellt. Die Zweifachschutzisolierung gewährleistet vollständige Sicherheit vor Stromschlag, deshalb kann er ohne zusätzliche Sicherung ans Netz angeschlossen werden. **Dies gilt nur für einen einphasigen Motor (230 V).**

Mechanische Sicherheit

Der Betonmischer wurde so konzipiert, dass die Sicherheit des Betriebleiters vollständig gewährleistet ist. Alle gefährlichen Stellen sind gesichert und Verletzungen sind ausgeschlossen.

Sicherheitsmaßnahmen

Die Schutzvorrichtungen, die eine sichere Arbeit gewährleisten, dürfen nicht entfernt werden. Das Motorgehäuse muss während des Betriebes vollständig geschlossen sein. Es ist verboten, in die laufende Mischtrommel zu greifen. Das Netzkabel für den Anschluss darf nicht beschädigt sein. Das Kabel muss so verlegt werden, dass es während des Betriebes nicht beschädigt werden kann. Das Einfüllen und Entleeren des Betonmischers dürfen nur bei laufender Mischtrommel durchgeführt werden. Die Betonmischereinschaltung darf nur bei leerer Mischtrommel erfolgen. In der Arbeitsumgebung mit explosivfähiger Atomsphäre ist die Verwendung des Betonmischers verboten.

Achtung!
Maschine mit Zweifachschutzisolierung

Im Reparaturfall nur Originalteile einbauen, damit die Zweifachisolierung auch nach der Reparatur gewährleistet ist!

Lagerung des Mischers

Der Mischer kann in Räumen gelagert werden, wo die Beschädigungsmöglichkeit sehr gering ist. Wir schlagen vor, dass Sie den Mischer vor der Lagerung einklappen, damit er so wenig Platz wie erforderlich einnimmt. Eine langfristige Lagerung fordert einen trockenen und geschlossenen Raum. Eine kurzfristige Lagerung dagegen fordert keinen bestimmten dafür geeigneten Raum. Die Lagertemperatur kann Von -30°C bis +50°C betragen.

Anweisungen für die Entfernung des Produktes und der Emballage nach der beendeten Lebensdauer
Wir empfehlen, daß Sie das verbrauchte Emballage den bevollmächtigen Unternehmen, die die Sekundärrohstoffe sammeln, abgeben.

http://www.altrad-liv.si/

TECHNISCHE DATEN

Mischer-Typ			145 NG	165 NG
Masse	Höhe	(mm)	1340	1340
	Länge	(mm)	1140	1140
	Breite	(mm)	720	720
Gewicht des Mischers		(kg)	50	53
Trommelvolumen		(l)	130	145
Arbeitsvolumen		(l)	96	110
Spannung (Wechselstrom)~		(V)	230	230
Motor-Aufnahmeleistung		(W)	700	700
Stromaufnahme		(A)	2,7	2,7
Arbeitsplatzgeräusch (leer)		(dB-A)	86	86
Spanung (Wechselstrom)		(V)	400	400
Motor-Aufnahmeleistung		(W)	600	600
Stromaufnahme		(A)	1,1	1,1

INBETRIEBNAHME UND BEDIENUNG

Betonmischermontage

Der Mischer wird im zusammengebauten Zustand geliefert und es ist keine Montage mehr nötig. Für den Betrieb des Mischers wird eine ebene Grundlage benötigt, der Netzanschluss erfolgt wie im unteren Absatz beschrieben. Nachdem der Mischer an das Elektronetz angeschlossen wird, einschalten und im leeren Zustand seine Funktion prüfen. Wehrend des Betriebes das Drehen der Trommel kontrollieren und in die Abfüllposition stellen.Wenn nach Ihrer Beurteilung alles normal funktioniert, kann mit der Arbeit begonnen werden.

Stromanschluss des Mischers

Um den Betonmischer an das Netz anzuschließen, verwendet man ein Kabel mit Leitungsquerschnitt minimal 3 x 1,5 mm2(5x1,5mm2). Dieser Querschnitt ist für eine Länge von 25 m geeignet. Bei einer größeren Kabellänge soll der Querschnitt 3 x 2,5 mm2(5x1,5mm2) betragen. Die Steckdose für den Mischeranschluss soll durch eine 10 A Sicherung gesichert sein.

Zusätzlicher Schutz für den Elektromotor ist nicht erforderlich, da der Motor durch einen integrierten Wärmefühler gesichert ist. Der Fühler ist mit einem Schalter verbunden, der den Betrieb des Elektromotors automatisch stoppt, wenn dieser überhitzt wird.

Bedienung des Mischers

Der Mischer wird auf geraden und festen Boden gestellt, sonst kann er seitlich absinken oder umkippen. Maximale Bodenneigung ist 10°, wie es die untere Zeichnung darstellt. Die erlaubte Bodenneigung von 10° bedeutet einen Abstand des Bleilots oder der Wasserwaage um 70 mm vom unteren Motorgehäuserand.

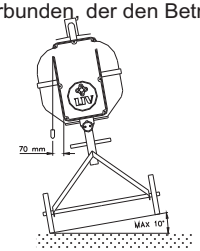

Der Netzanschluss wird mit einem unbeschädigten Verlängerungskabel durchgeführt, das ausgerollt und so verlegt sein soll, dass es nicht beschädigt werden kann.

Der Mischer wird mit einem Schalter eingeschaltet, der nur dann umgeschaltet werden kann, wenn an den Klemmen elektrischer Strom ist. Bei jeder Stromunterbrechung kommt es zum ausschalten des Schalters und nach Wiederherstellung der Stromverbindung muss die Taste erneut gedrückt werden, damit der Mischer weiter in Betrieb bleibt. Die Mischtrommel wird in Hinsicht auf das Material, das gemischt werden soll, in Position gebracht (für den Mörtel mehr senkrecht, für Beton mehr liegend). Nachdem die Mischtrommel läuft, kann das Material eingefüllt werden. Die Mischtrommel darf nur bis zum maximalen Arbeitsvolumen gefüllt sein.
Wir schlagen folgende Reihenfolge vor:

- ·Zuerst wird ein Teil des Wassers eingegossen, danach die Hälfte des Schotters und das Zusatzmaterial(z.B. Zement, Kalk,...)
- ·Nachdem das vermischt ist, wird der Rest des Wassers und des Schotters dazugegeben.

WARNUNG: Nach den ersten Paar Mischungen ist je Wasserleck in der Verbindungen zwischen dem Unterteil und Oberteil Trommel Möglich.

Nur bei laufender Mischtrommel darf gefüllt und entleert werden. Der Mischer wird auf dem Bauplatz mittels der Räder und des Hebels befördert, wobei die Trommelöffnung nach oben gerichtet sein muss. Für eine vollständige Arbeitssicherung müssen auch die Anleitungen der Hersteller von Zusatzmaterial (Zement, Kalk und anderes) berücksichtigt werden.

Reinigung und Wartung

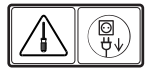

Vor jeder Reinigung oder Reparatur unbedingt den Netzstecker ziehen

! Die Reinigung verlängert die Lebensdauer des Mischers, deshalb muss sie sehr gründlich gemacht werden. Mit fließendem Wasser und einer weichen Bürste werden die Außenteile des Mischers abgespült. Dabei dürfen Mörtelreste nicht mit einem scharfen Gegenstand abgestreift werden, da die lackierte Oberfläche damit beschädigt wird. Der Trommelinnenraum wird sofort nach beendeter Arbeit mit fließendem Wasser unter Druck ausgespült, damit alle Materialreste gründlich entfernt werden. **Bei der Reinigung muss darauf geachtet werden, dass der Wasserstrahl nicht auf die Motorgehäuseöffnungen gerichtet wird, da das Gehäuse nicht so konzipiert ist, einen Wassereindrang zu verhindern.**
Die Wartung des Mischer ist einfach und auf ein Minimum beschränkt Gelegentliche Kontrolle, ob die Schrauben und Muttern festgezogen sind Gelegentliche Kontrolle der Antriebriemenspannung (30) und, wenn nötig, nachspannen. Dafür werden die Schraubenmuttern, die das Motorgehäuse auf das Gestell befestigen, abgeschraubt und der Elektromotor wird zusammen mit dem Motorgehäuse nach unten geschoben. Danach die Muttern wider festschrauben. Alle etwaigen Reparaturen des Mischers darf nur eine dafür befähigte Person mit Originalteilen durchführen.

KOMPONENTEN DES MISCHERS	
1. Zahnkranz	M00040
2. Trommel	PL00066
3. Deckel	M000439
4. Kugellager	M000115
5. Schraube M8x70	M000301
6. Handrad	PL00119
7. Muter M12	M000137
8. Schelle	PL00060
9. Muter M8	M000131
10. Schraube M12x45	M000343
11. Bremsklotz	M000344
12. Feder	M000417
13. Bremsseil	M000324
14. Sicherungsscheibe	M000137
15. Fußhebel	M000375
16. Schraube M12x90	M000312
17. Deckel	M000435
18. Sicherungssch. z30	M000329
19. Kugellager	M000115
20. Lagerbügel	PL00099
21. Schraube	M000285
22. Ritzel	M000443
23. Schalter	M000242
24. Kugellager	M000114

25. Spannstift fi 6x45	M000278
26. Kugellager	M000114
27. Spannstift fi 6x45	M000332
28. Motorhaus	M000434
29. Antriebswelle	PL00055
30. Antriebsriemen	M000099
31. Riemenscheibe	M000430
32. Sicherungsscheibe	M000326
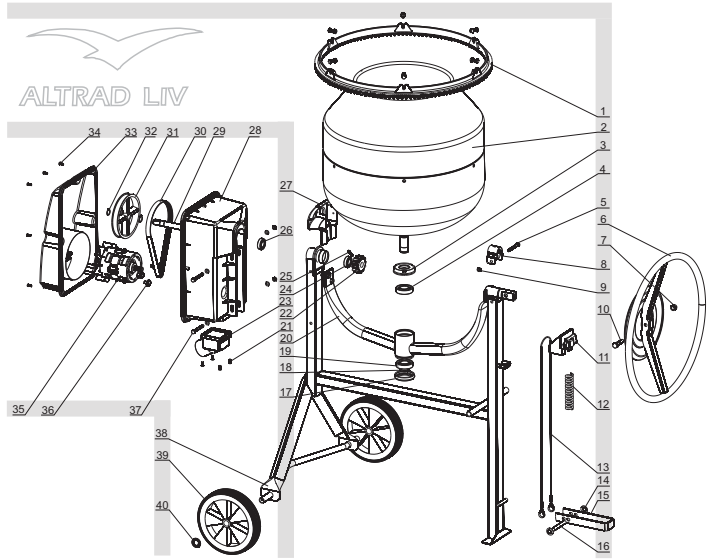
33. Deckel	M000436
34. Schraube	M000434
35. Elektromotor	M000150
36. Schraube	PL00062
37. Schraube M8x70	M000301
38. Gestehl	PL00102
39. Rad	M000355
40. Sicherungsscheibe	M000278